АКЖИ.713354.018

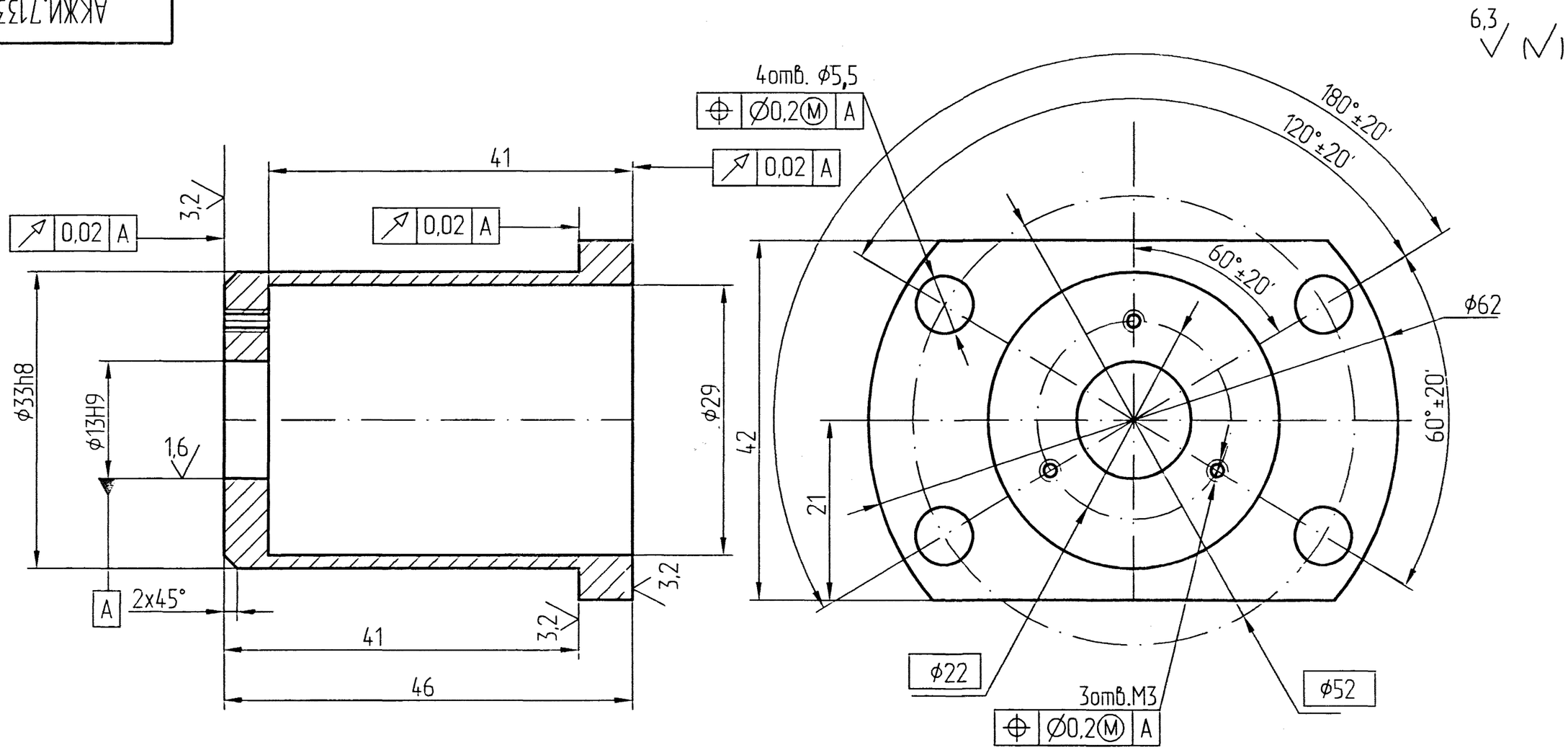

1. Покрытие: Ан.Окс.нхр.
2. Остальные технические требования по ОСТ4 ГО.070.014.

Изм.	Лист	№ докум.	Подп.	Дата
Разраб.		Богомолова		23.08.06
Пров.		Дегингер		23.8.06
Т.контр.		Григорьев		21.08.06
Н.контр.		Чугунова		29.08.06
Утв.		Булысов		23.8.06

АКЖИ.713354.018

Втулка

Лит.	Масса	Масштаб
	0,05	2:1

Лист | Листов 1

Сплав 1561 ОСТI-92014-76

Формат А3

Перв. примен. АКЖИ.304273.002

Справ. №

Подп. и дата

Инв. № дубл.

Взам. инв. №

Подп. и дата 6.09.2006

Инв. № подл. 310133

И.К. [illegible] 28.8.06г